emuca
where creation begins

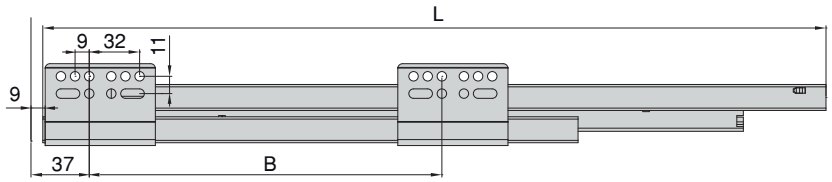

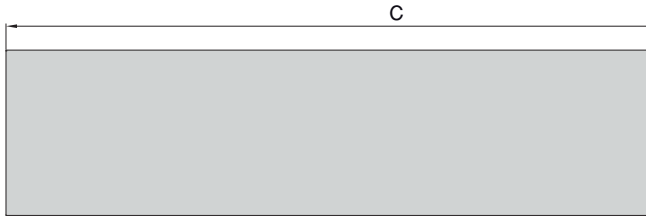

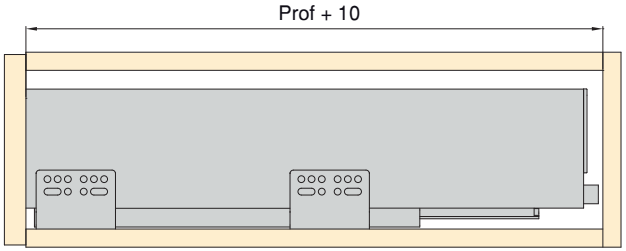

Prof.	L	B	C
270	268	96	263
300	298	128	293
350	348	128	343
400	398	192	393
450	448	224	443
500	498	224	493

Panel dimensions / Dimensioni dei pannelli
Dimensiones de paneles / Dimensions des panneaux
Dimensões dos painéis / Wymiary panelu

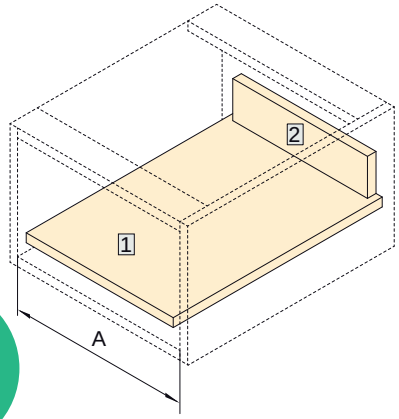

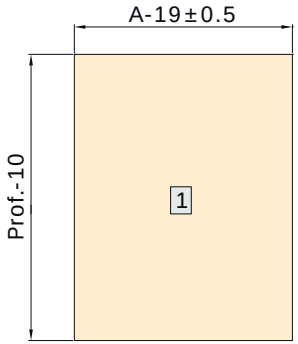

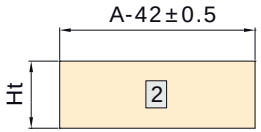

H	Ht
105	68
138	102
185	149

H105

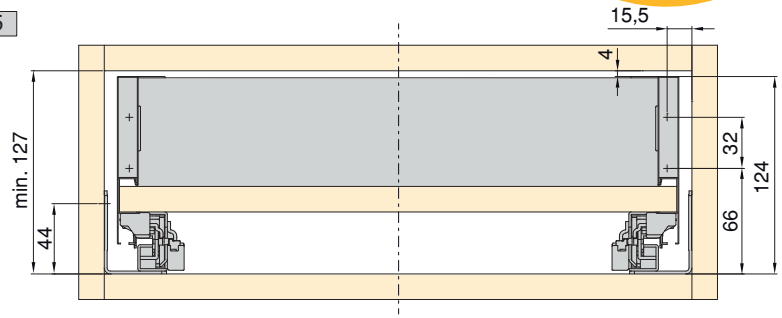

H138

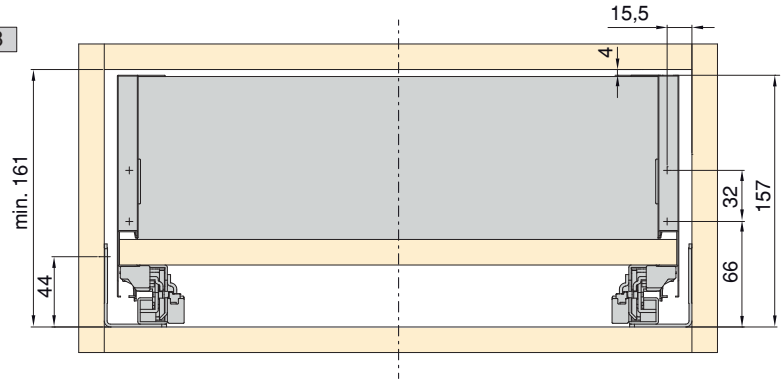

H185

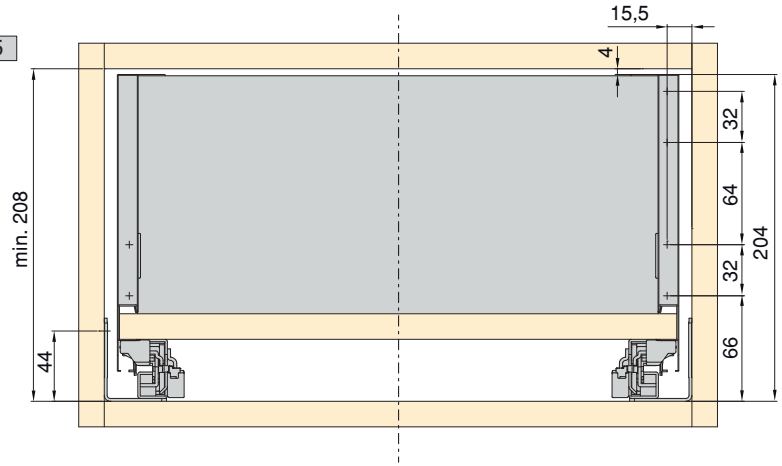

emuca
where creation begins

Assembly / Montaggio / Montaje / Montage / Montagem / Montaż

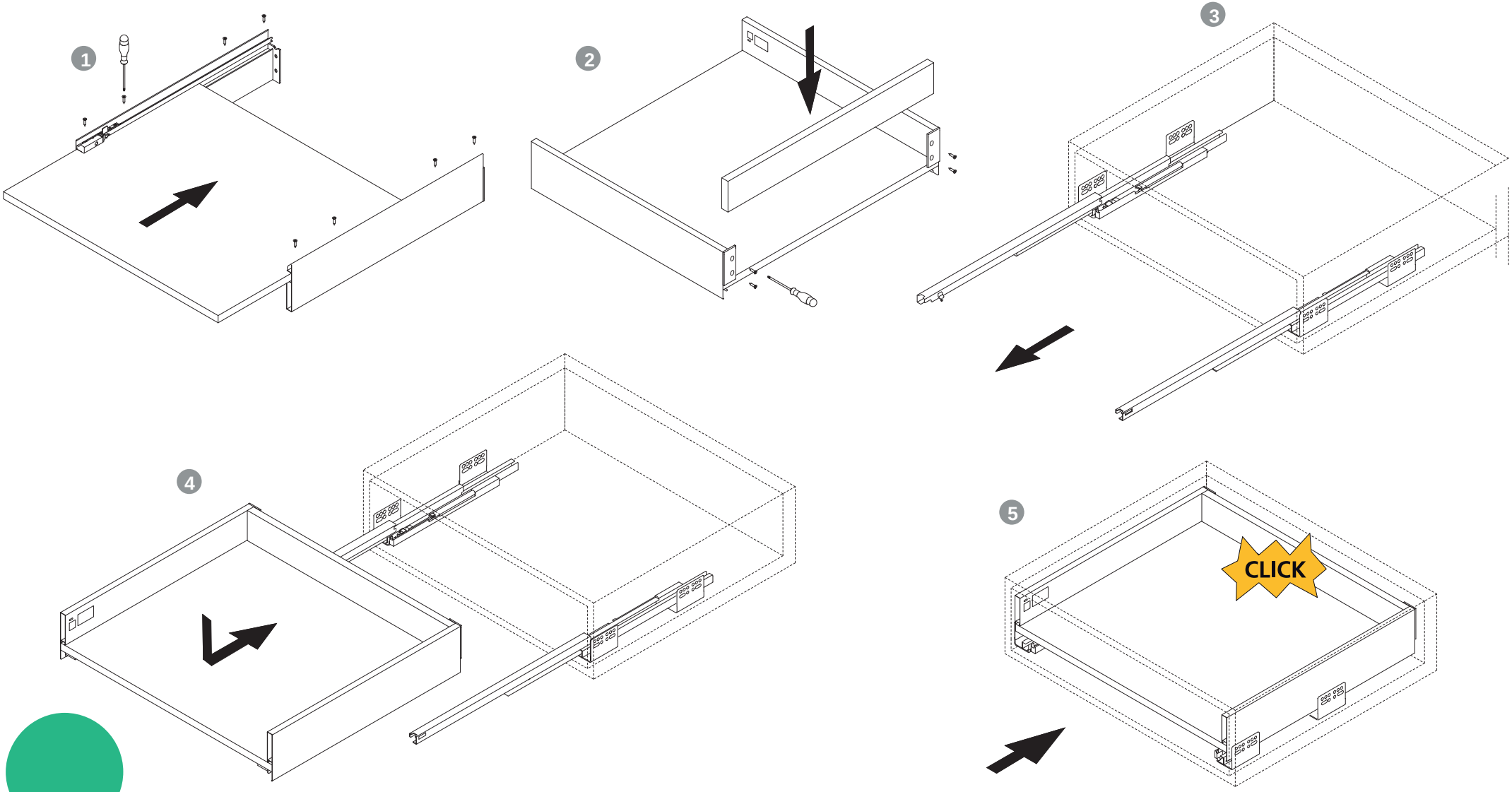

emuca
where creation begins

Assembly / Montaggio / Montaje / Montage / Montagem / Montaż

6

H105
H138

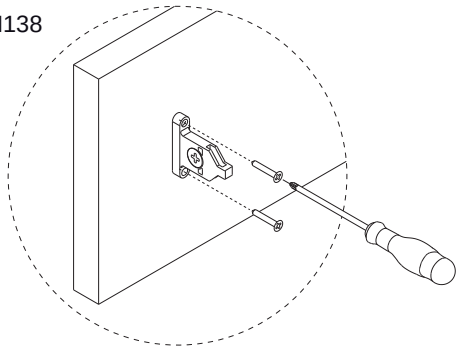

H185

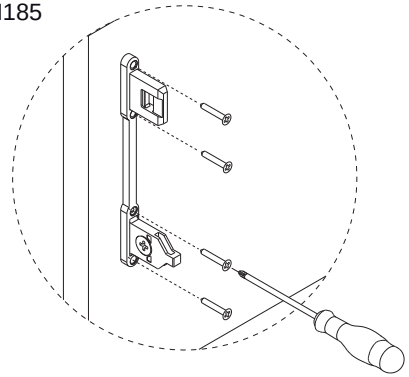

7

H105
H138

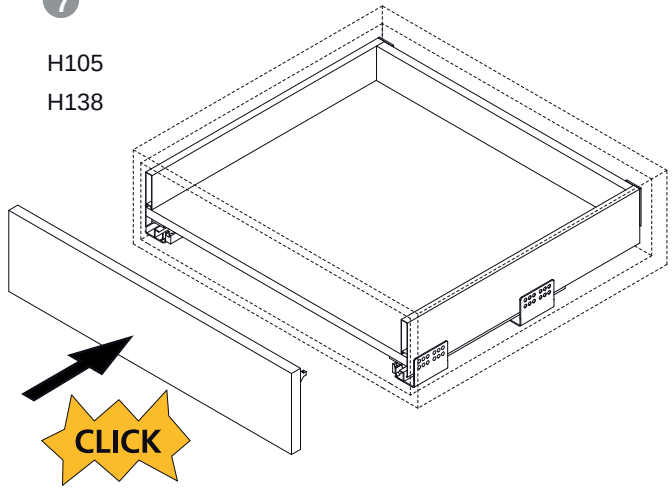

H185

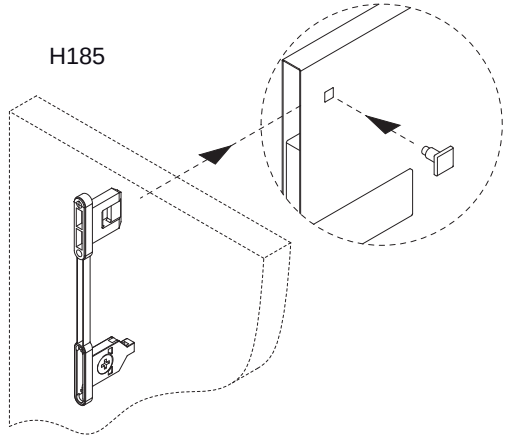

Adjustment / Regolazione / Regulación / Réglage / Regulaçao / Dostosowanie

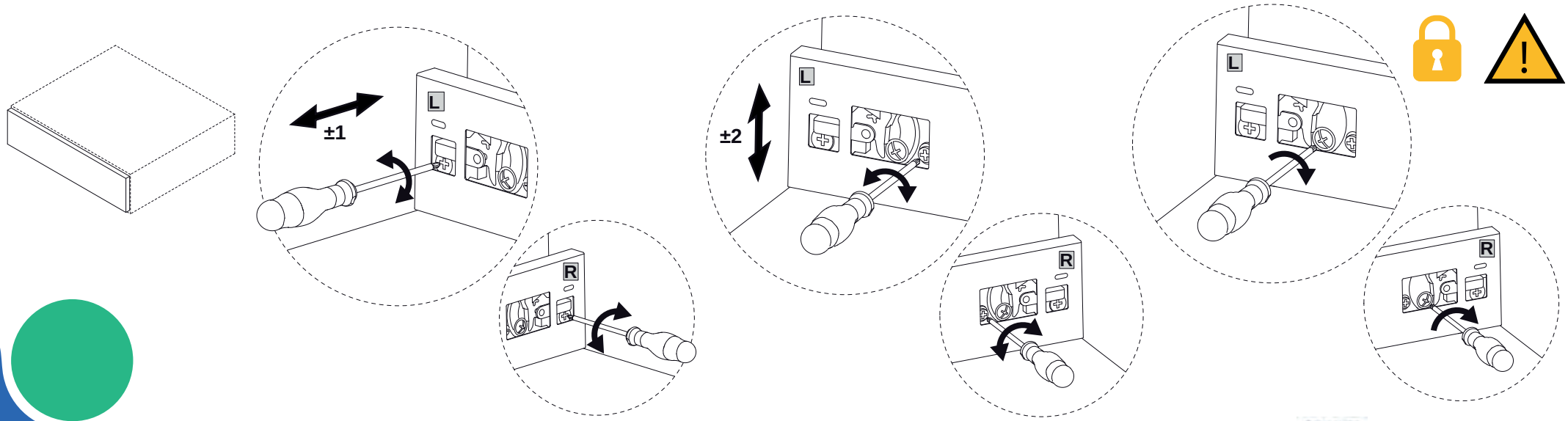

emuca
where creation begins

Dismounting / Smontaggio / Desmontaje / Démontage / Desmontagem / Demontaż

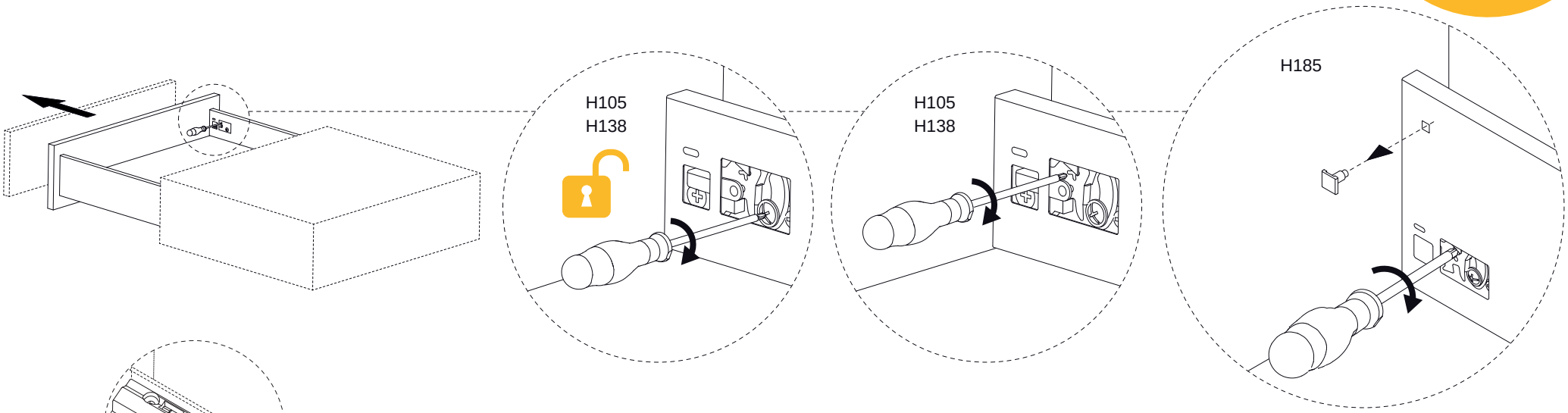

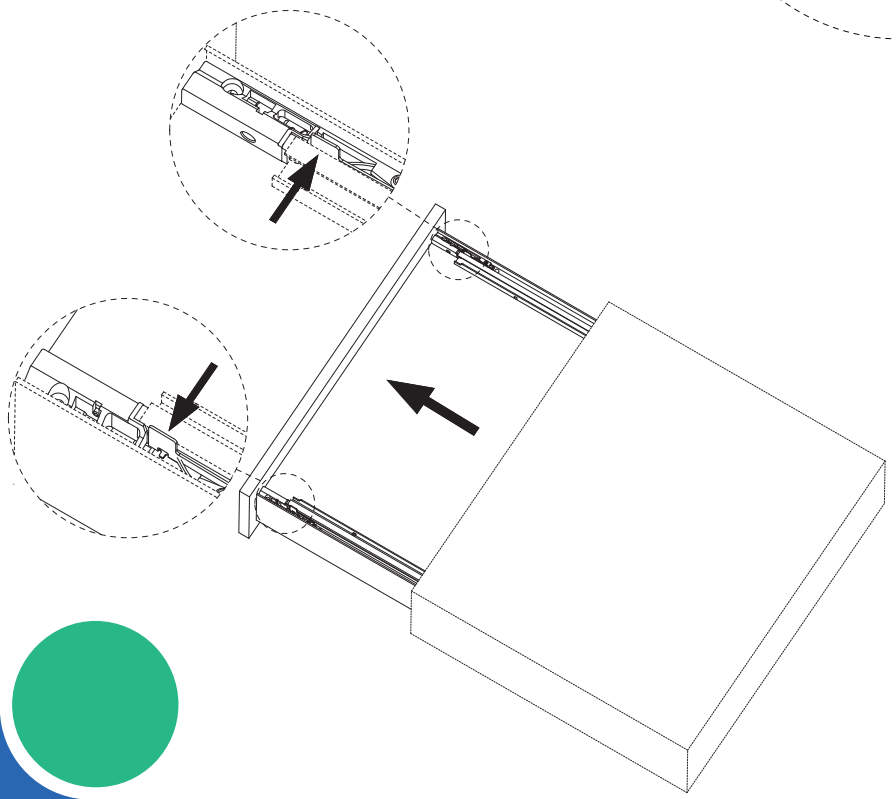
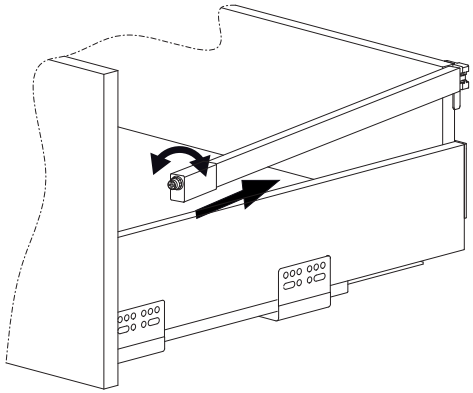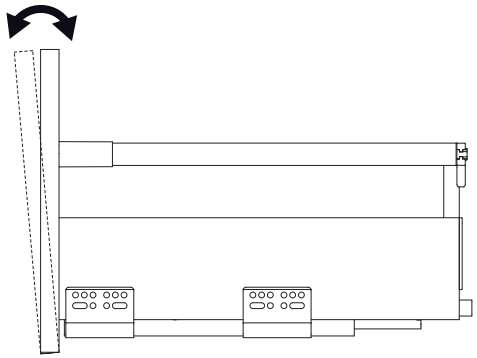
Adjustment tilt front / Regolazione de l'inclinazione del frontale
Ajuste inclinación frente / Réglage de la façade
Regulação frente/ Przód regulacji nachylenia